3.5. WYMIARY GABARYTOWE I MONTAŻOWE 063

Waga reduktora TM 063 wynosi 6,2kg

Dane techniczne

TM 063								
	n_2 [1/min]	i	η_d	P_1 [kW]	M_N [Nm]	P_S [kW]	M_2 [Nm]	f
n1 = 1400 1/min	186,7	7,5	0,87	2,8	124	3	133	0,9
	140	10	0,86	2,2	129	2,2	129	1,0
	93,3	15	0,82	1,6	134	1,5	125	1,1
	70	20	0,8	1,2	131	1,1	120	1,1
	56	25	0,77	1	131	1,1	144	0,9
	46,7	30	0,73	1,1	164	1,1	164	1,0
	35	40	0,69	0,8	150	0,75	141	1,1
	28	50	0,65	0,6	133	0,55	121	1,1
	23,3	60	0,61	0,5	124	0,55	137	0,9
	17,5	80	0,56	0,4	122	0,37	113	1,1
	14	100	0,5	0,3	102	0,25	85	1,2

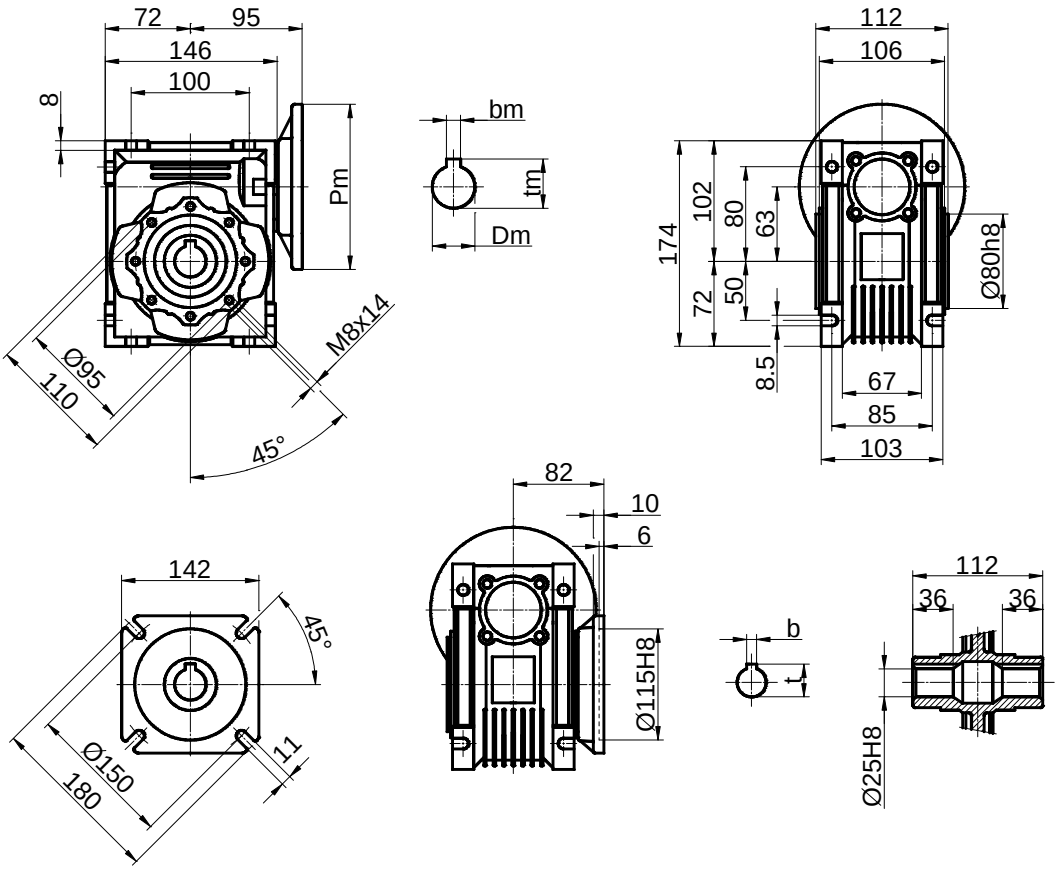

Wymiary przyłączeniowe silników

	silnik	Pm	Dm	bm	tm
TM 063	**90B5**	200	24	8	27,3
	90B14	140	24	8	27,3
	80B5	200	19	6	21,8
	80B14	120	19	6	21,8
	71B5	160	14	5	16,3
	71B14	105	14	5	16,3